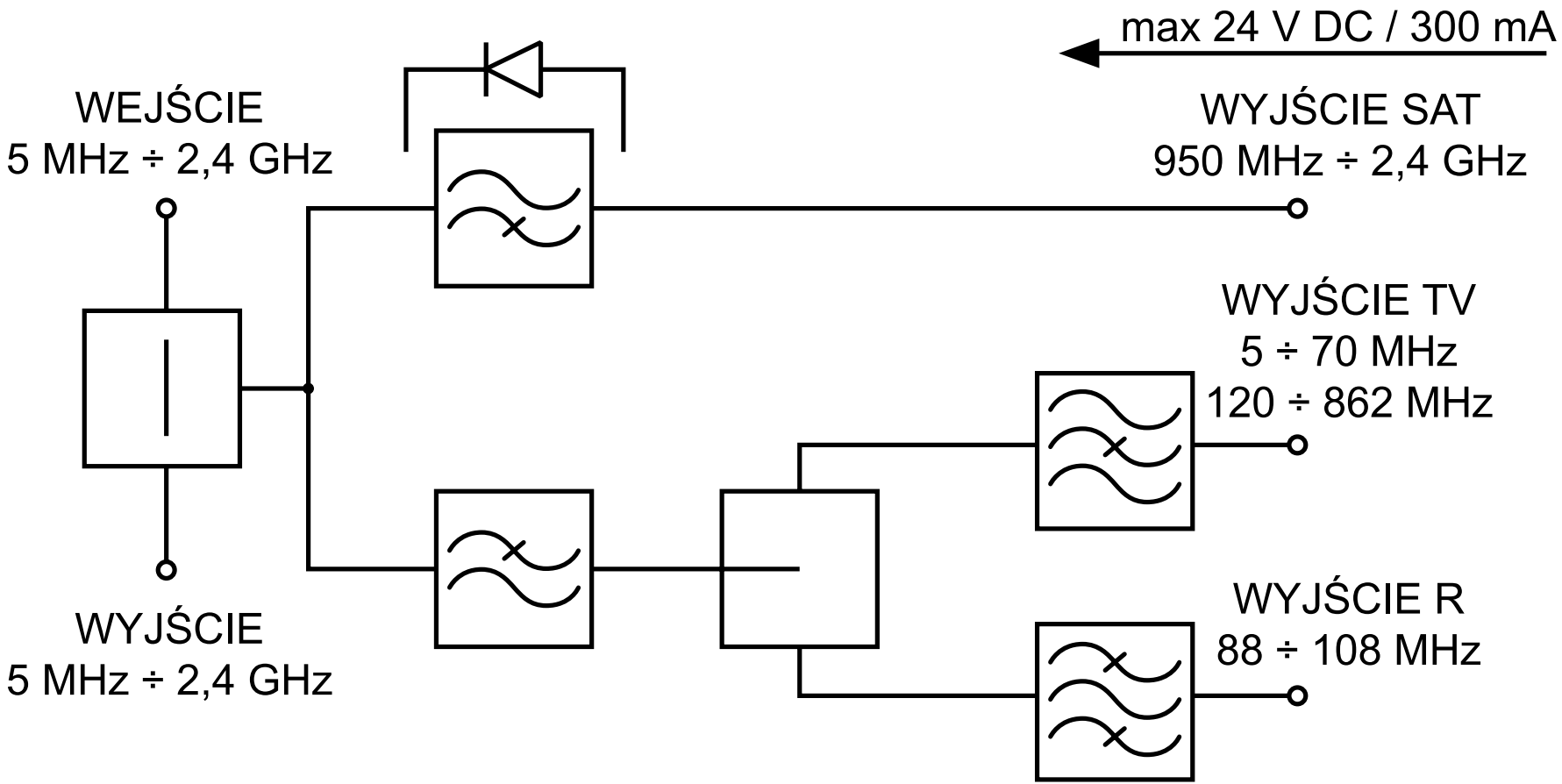
max 24 V DC / 300 mA
WEJŚCIE
5 MHz ÷ 2,4 GHz
WYJŚCIE SAT
950 MHz ÷ 2,4 GHz
WYJŚCIE TV
5 ÷ 70 MHz
120 ÷ 862 MHz
WYJŚCIE R
88 ÷ 108 MHz
WYJŚCIE
5 MHz ÷ 2,4 GHz